KLT-D3MA-IMX258 V9.0

Modulo telecamera con messa a fuoco automatica con interfaccia MIPI Sony IMX258 da 13 MP

Vista frontale

Vista posteriore

Specifiche

Modulo telecamera n.	**KLT-D3MA-IMX258 V9.0**
Risoluzione	13MP
Sensore d'immagine	IMX258
Tipo di sensore	1/3.06"
Dimensione pixel	1.12 um x 1.12 um
EFL	3.85 mm
F.NO	2.20
Pixel	4224 x 3136
Vista ad angolo	74.4°(DFOV) 62.7°(HFOV) 48.7°(VFOV)
Dimensioni dell'obiettivo	8.50 x 8.50 x 537 mm
Dimensioni del modulo	58.00 x 8.50 mm
Tipo di modulo	Messa a fuoco automatica
Interfaccia	MIPI
Circuito integrato Autista AF VCM	DW9763
Tipo di lente	Taglio IR a 650 nm
temperatura di esercizio	-20°C to +70°C
Connettore di accoppiamento	BBR43-30KB533

www.KaiLapTech.com sales@KaiLapTech.com Tel: (852) 6908 1256 Fax: (852) 3017 6778

All rights reserved @ Kai Lap Technologies Group Ltd. Specifications subject to change without notice.

KLT-D3MA-IMX258 V9.0

Modulo telecamera con messa a fuoco automatica con interfaccia MIPI Sony IMX258 da 13 MP

Vista dall'alto

Vista laterale

Vista dal basso

Connettore di accoppiamento

www.KaiLapTech.com sales@KaiLapTech.com Tel: (852) 6908 1256 Fax: (852) 3017 6778

All rights reserved @ Kai Lap Technologies Group Ltd. Specifications subject to change without notice.

CMOS CAMERA MODULES

your BEST camera module partner

www.KaiLapTech.com sales@KaiLapTech.com Tel: (852) 6908 1256 Fax: (852) 3017 6778

All rights reserved @ Kai Lap Technologies Group Ltd. Specifications subject to change without notice.

CMOS CAMERA MODULES

your BEST camera module partner

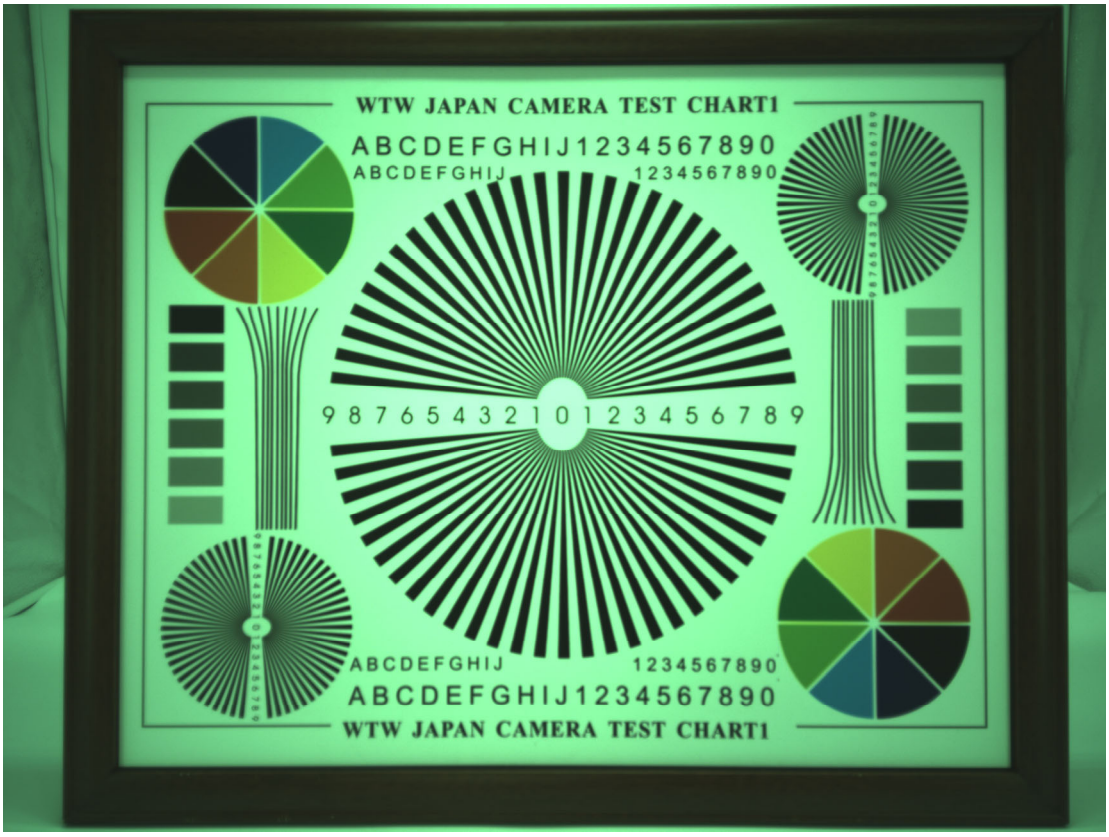

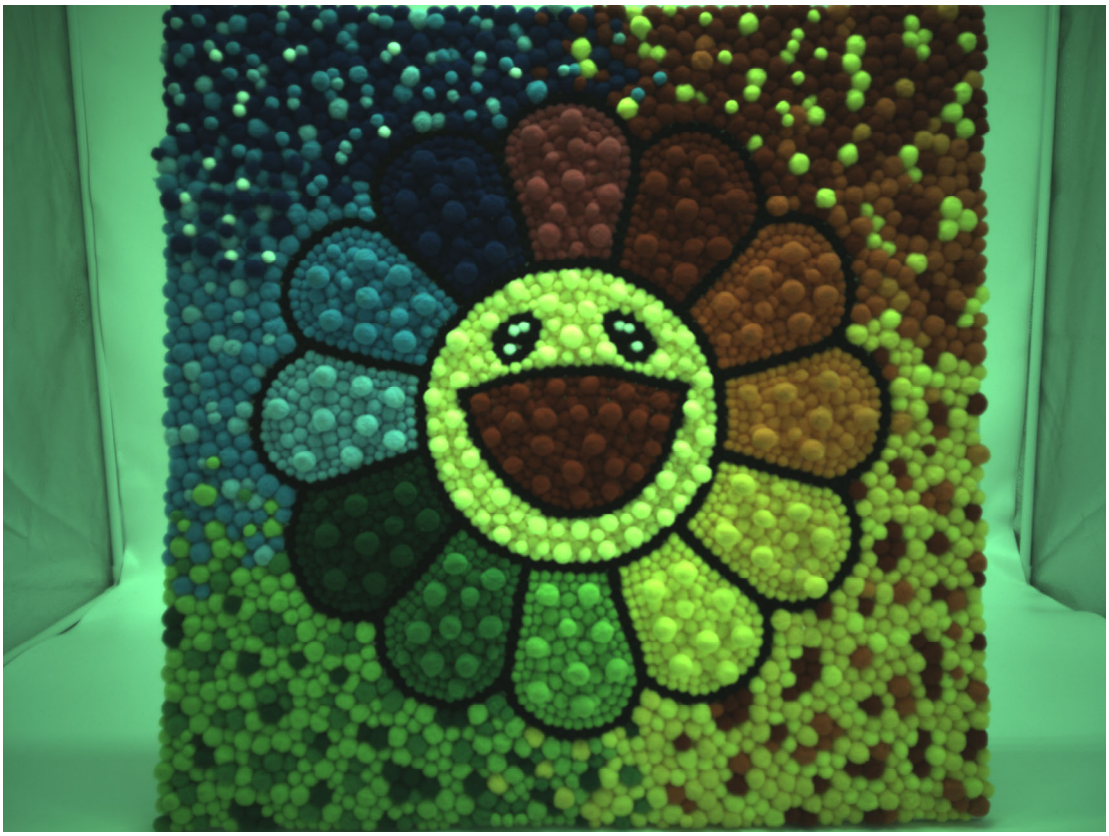

www.KaiLapTech.com sales@KaiLapTech.com Tel: (852) 6908 1256 Fax: (852) 3017 6778

All rights reserved @ Kai Lap Technologies Group Ltd. Specifications subject to change without notice.

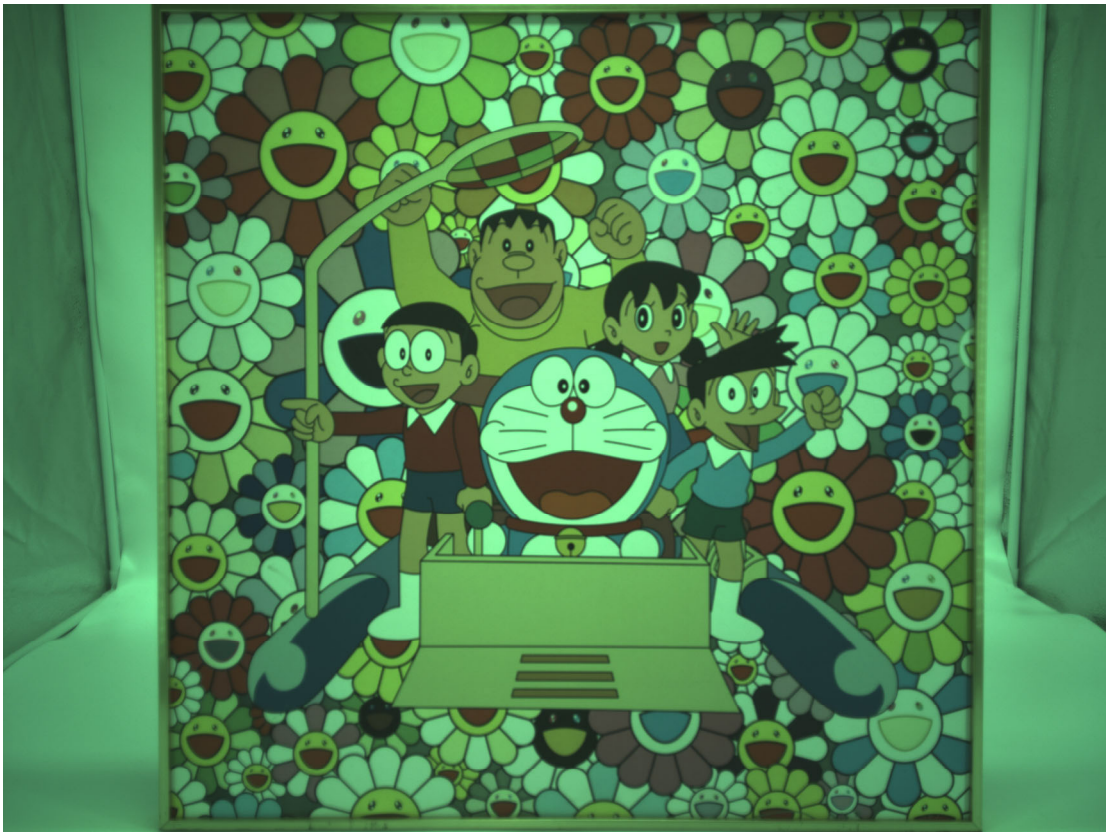

www.KaiLapTech.com sales@KaiLapTech.com Tel: (852) 6908 1256 Fax: (852) 3017 6778

All rights reserved @ Kai Lap Technologies Group Ltd. Specifications subject to change without notice.

RoHS	
0	SIGNAL
1	GND
2	GND
3	GND
4	GND
5	AFVDD2.8V
6	AFEN
7	SDA
8	DOVDD1.8V
9	SCL
10	DVDD1.2V
11	GND
12	XSHUTDOWN
13	MCN
14	NC
15	MCP
16	GND
17	MD0N
18	MCLK
19	MD0P
20	GND
21	MD1N
22	FLASH
23	MD1P
24	AVDD2.8V
25	VPP(NC)
26	AGND
27	MD2N
28	MD3N
29	MD2P
30	MD3P

Version	Information	Date
V1.0	First Version	6-19-2018
V2.0	Update the capture direction	7-2-2018
V9.0	Extand FPC length	11-23-2021

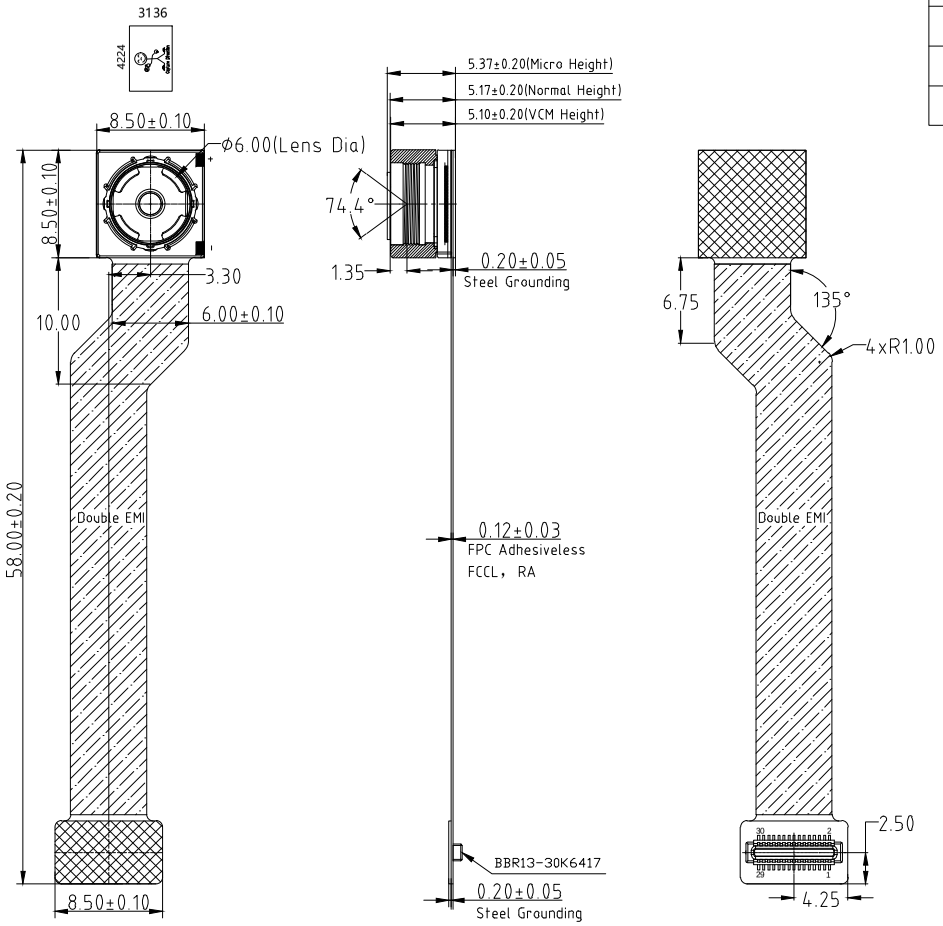

NOTE:
1.The device slave address:0x34;
2.Driver IC and its I2C Address:
DW9763; 0x18h;

Parameters:

1、Sensor specification:

Image Sensor: IMX258
Pixel: 1.12um×1.12um
Lens Type: 1/3.06
Important Voltage Description: DVDD1.2V (external power supply);

2、Lens specification:

FOV: 74.4°(D);62.7°(H);48.7°(V);
F/NO.: 2.2
TV distortion: <1.5%
Focal length: 3.85mm
Composition: 5P+IR FILTER
IR Cut Coating: 650nm±10nm@50%

Kai Lap Technologies Group Ltd

Designed By	Kevin	Model Name:	KLT-D3MA-IMX258 V9.0		
Checked By	Aouly_Yan	Projection Type: Third Angle	Unit: mm	Material: ----------	
			Scale: 1:1	Sheet: 1 of 1	Version: 1/0

SONY

[Product Brief]

Ver.1.0

IMX258

Diagonal 5.867 mm (Type 1/3.06) 13Mega-Pixel CMOS Image Sensor with Square Pixel for Color Cameras

Description

IMX258 is a diagonal 5.867mm (Type 1/3.06) 13 Mega-pixel CMOS active pixel type stacked image sensor with a square pixel array. It adopts Exmor RS™ technology to achieve high speed image capturing by column parallel A/D converter circuits and high sensitivity and low noise image (comparing with conventional CMOS image sensor) through the backside illuminated imaging pixel structure. R, G, and B pigment primary color mosaic filter is employed. By introducing spatially multiplexed exposure technology, high dynamic range still pictures and movies are achievable. It
equips an electronic shutter with variable integration time. It operates with three power supply voltages: analog 2.7 V, digital 1.2 V and 1.8 V for input/output interface and achieves low power consumption.
In addition, this product is designed for use in cellular phone and tablet pc. When using this for another application, Sony does not guarantee the quality and reliability of product. Therefore, don't use this for applications other than cellular phone and tablet pc. Consult your Sony sales representative if you have any questions.

Functions and Features

- Back-illuminated and stacked CMOS image sensor Exmor RSTM
- Phase Detection pixel data output for Phase Detection Auto Focus
- High Dynamic Range (HDR) mode with raw data output.
- High signal to noise ratio (SNR).
- Full resolution @30fps (Normal / HDR). 4K2K @30fps (Normal / HDR) 1080p @60fps (Normal)
- Output video format of RAW10/8.
- Pixel binning readout and V sub-sampling function.
- Independent flipping and mirroring.
- CSI-2 serial data output (MIPI 2lane/4lane, Max. 1.3Gbps/lane, D-PHY spec. ver. 1.1 compliant)
- 2-wire serial communication.
- Two PLLs for independent clock generation for pixel control and data output interface.
- Dynamic Defect Pixel Correction.
- Fast mode transition. (on the fly)
- Dual sensor synchronization operation.
- 4K bit of OTP ROM for users.
- Built-in temperature sensor.

Device Structure

- CMOS image sensor
- Image size : Diagonal 5.867 mm (Type 1/3.06)
- Total number of pixels : 4224 (H) × 3192 (V) approx. 13.48 M pixels
- Number of effective pixels : 4224 (H) × 3144 (V) approx. 13.28 M pixels
- Number of active pixels : 4208 (H) × 3120 (V) approx. 13.13 M pixels
- Chip size : 5.990 mm (H) × 3.908 mm (V)
- Unit cell size : 1.12 μm (H) × 1.12 μm (V)
- Substrate material : Silicon

System block diagram

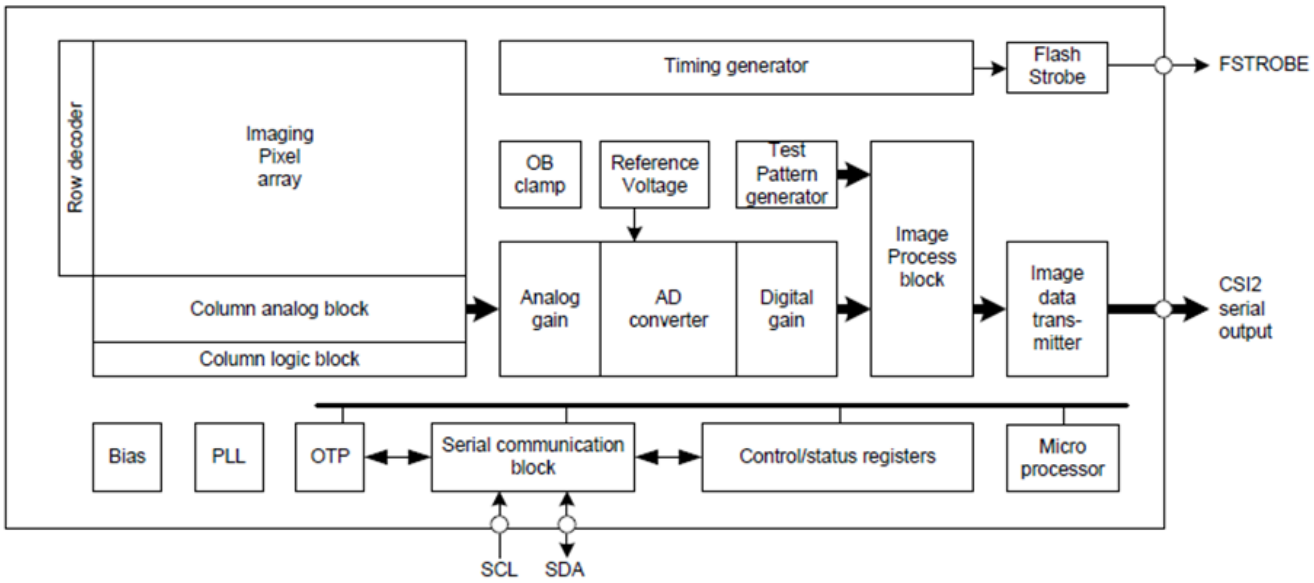

Exmor RS

* Exmor RS is a trademark of Sony Corporation. The Exmor RS is a Sony's CMOS image sensor with high-resolution, high-performance and compact size by replacing a supporting substrate in Exmor R™ which changed fundamental structure of Exmor™ pixel adopted column parallel A/D converter to back-illuminated type, with layered chips formed signal processing circuits.

1. General Description

The DW9763 is a single 10-bit DAC with 100mA output current sinking capability and embedded 8KByte eFlash memory. Designed for linear control of voice coil motors, the DW9763 is capable of operating voltage up to 3.3V.

The SAC (Smart Actuator Control) mode is applied to minimize the mechanical vibration. The SAC mode highly improves the actuator's settling time and tolerance coverage compared with conventional LSC (Linear Slope Control) mode. The DAC and eFlash are controlled via an I2C compatible serial interface.

The DW9763 incorporates with a POR (Power On Reset) circuit, power down mode. POR circuit gets to operate when VDD (supply power) turns on. The output current keeps 0mA until valid register value takes place. During the power down mode, it consumes current max.1uA.

The DW9763 is designed for auto focus and optical zoom for mobile camera, digital still camera, camcorders and other nano actuator applications.

■ Features

10 bit resolution current sinking of 100mA for VCM
SAC (Smart Actuator Control) mode
Supply voltage range (VDD) : 2.3V to 3.3V
Fast mode I2C interface compatible (1.8V interface available)
Power down mode
Power on reset (POR)
Embedded 8KByte eFlash memory
Package : 8 pin WLCSP
Package Size : 0.77mm X 1.75mm X 0.3mm

■ Applications

Mobile camera
Digital still camera
Camcorder
Web camera
Nano actuator

REV.	EC#	DESCRIPTION	DATE	DRAWN	CHECKED	APPROVED
A	TJECR10018-02	NEW RELEASE PER NPR10009	11/05/10'	RAIN	DICK.SON	HARDWARE
B	TJECR13014	B X1,AX1	05/13/13'	RAIN	Steve.M eng	Jeff

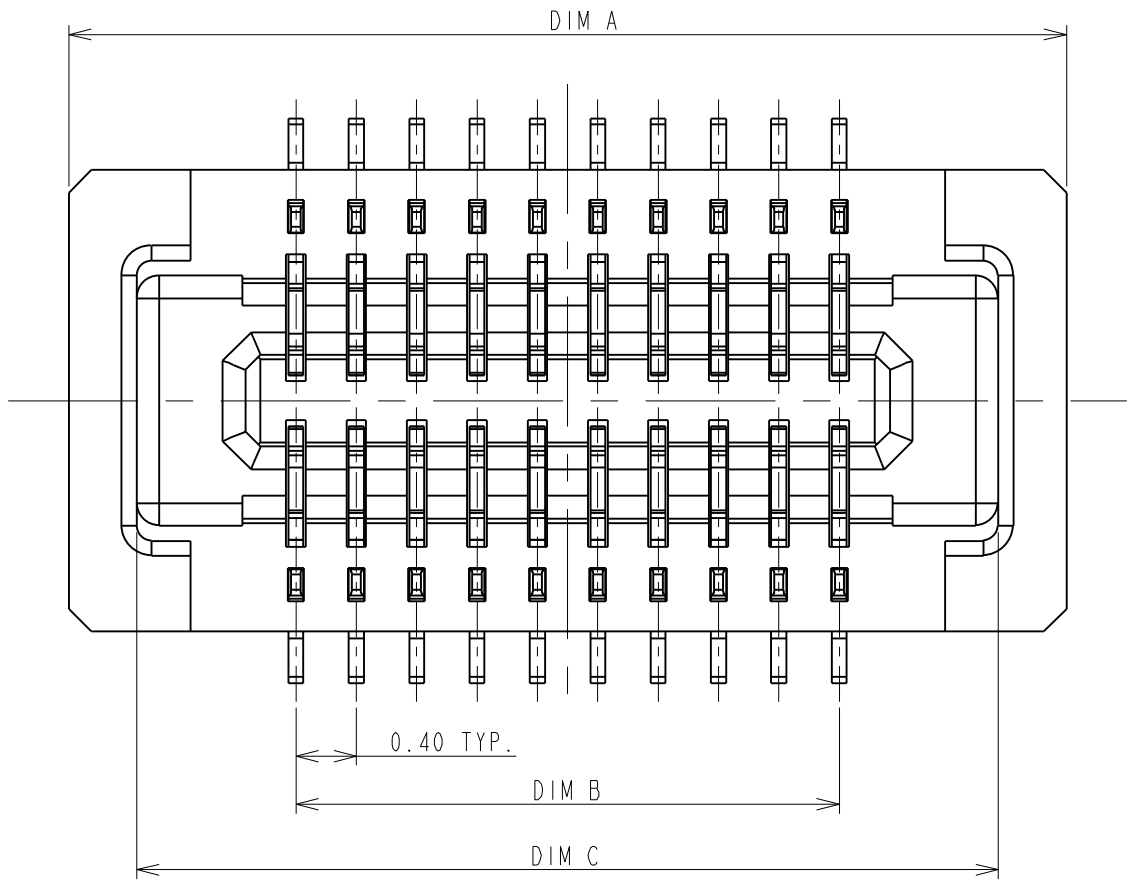

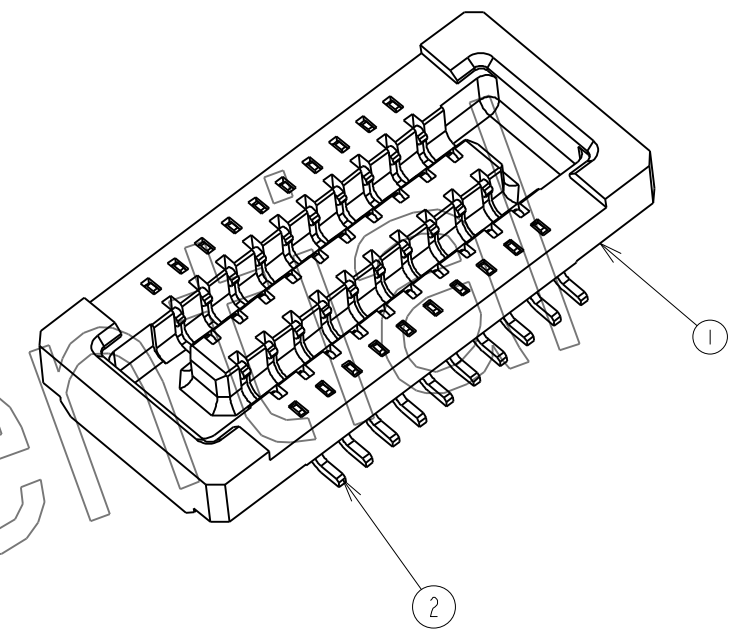

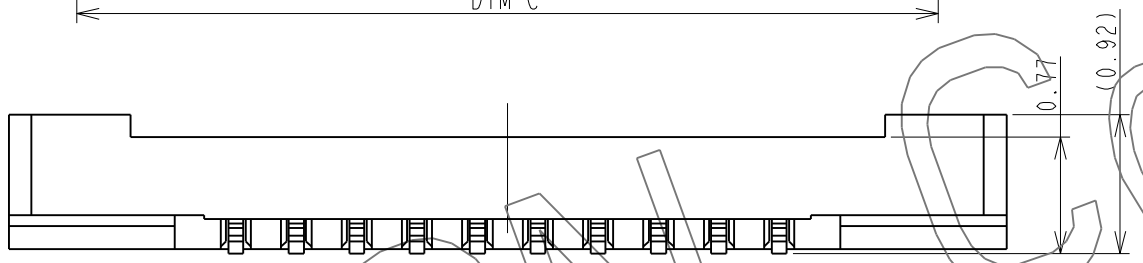

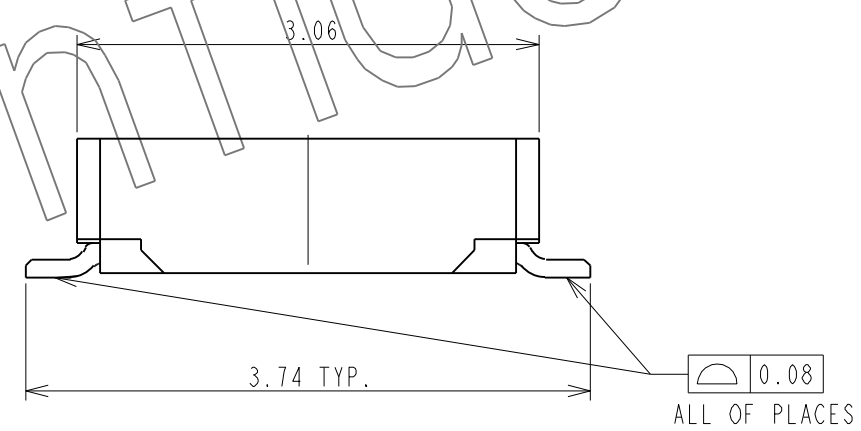

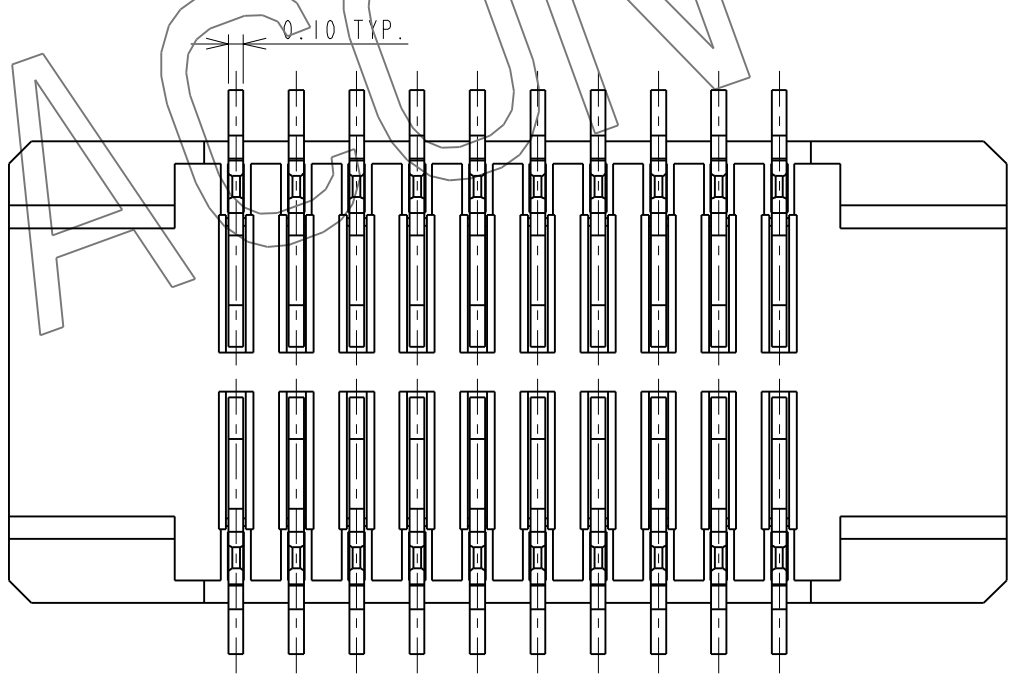

ACON confidential

ITEM	NAME	Q'TY	PART #	MATERIAL / FINISH
2	CONTACT	XX	T-BBR43-100X30	COPPER ALLOY/PLATING GOLD
1	HOUSING	1	1-BBR43-1XXX33	HIGH TEMP RESIN/UL 94 V-0

TOLERANCES UNLESS OTHERWISE SPECIFIED
GENERAL X. ±0.38
.X ±0.25
.XX ±0.13
.XXX ±0.05
ANGLES X°. ±3.0°
.X° ±2.0°
.XX° ±1.0°

SCALE 20:1
SHEET 1 OF 2
UNIT mm

		DATE
DRAWN	RAIN	04/15/10'
DESIGN	RAIN	04/15/10'
CHECKED	HARDWARE	04/24/10'
APPROVED	DICK.LEE	04/24/10'

CUSTOMER DRAWING

ACON ADVANCED— CONNECTEK INC.

TITLE
P0.4*H1.0mm BOARD TO BOARD
CONN.RECEPTACLE
WITHOUT HOLD DOWN

SERIES BBR
SIZE A3
DWG NO. C-BBR43-04-01
REV. B

This document and information contained herein are the property of Advanced Connectek Inc., copies are issued in strict confidence and shall not be reproduced or copied, or used as the basic of manufacture or sale of apparatus without permission

All materials meet the ACON's spec. environment-related substances management technical standard

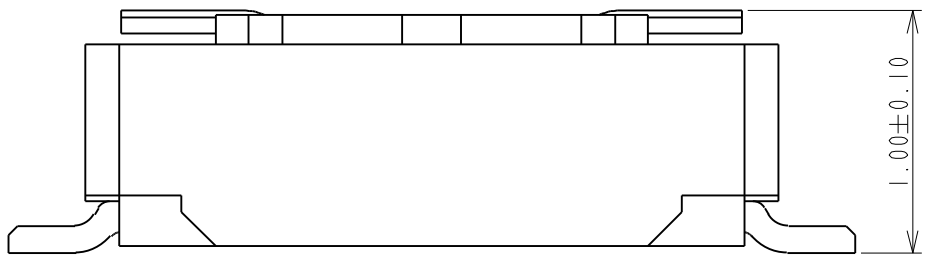

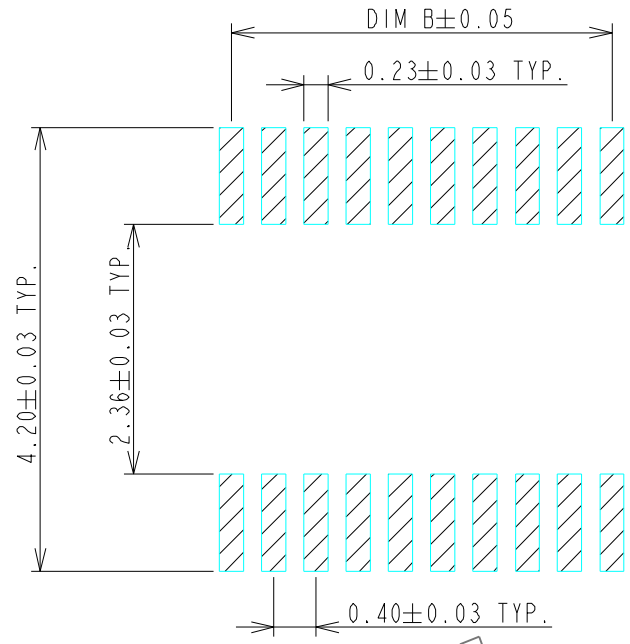

RECOMMENDED P.C.BOARD PATTERN DIMENSION (WITHOUT HOLD DOWN)

TABLE A:

POSITIONS	DIM A	DIM B	DIM C
10	4.61	1.60	3.71
14	5.41	2.40	4.51
16	5.81	2.80	4.91
18	6.21	3.20	5.31
20	6.61	3.60	5.71
22	7.01	4.00	6.11
24	7.41	4.40	6.51
26	7.81	4.80	6.91
30	8.61	5.60	7.71
32	9.01	6.00	8.11
34	9.41	6.40	8.51
40	10.61	7.60	9.71
44	11.41	8.4	10.51
48	12.21	9.20	11.31
50	12.61	9.60	11.71
54	13.41	10.40	12.51
60	14.61	11.60	13.71
70	16.61	13.60	15.71
80	18.61	15.60	17.71

PRODUCT NUMBERING CODE:

BBR43	-	XX	K	X	5	X	X
1		2	3	4	5	6	7

1.PRODUCTION CODE:

BBR43:BOARD TO BOARD 0.4 PITCH RECEPTACLE

2.POSITIONS:

XX: POSITIONS(SEE TABLE A

3.INSULATOR COLOR:

K: BLACK

4.CONTACT PLATING:

1:GOLD 1u" MIN

2.GOLD 5u" MIN

3:GOLD 10u" MIN

B:GOLD 4u" MIN FOR SPOT PLATING

ALL OVER Ni 50~100u"

5.TYPE OF HEIGHT:

5: H=0.77mm

6. TYPE OF HOLD DOWN:

3: WITHOUT HOLD DOWN

7.OTHER

2: WITH POST,FINISHED PRODUCTS

3: WITHOUT POST,FINISHED PRODUCTS

NOTES:

1.0: RATING:

1.1: VOLTAGE:60V AC/DC

1.2: CURRENT:0.5 AMPS

1.3: OPERATION TEMPERATURE:-40°C TO +85°C

2.0: ELECTRICAL CHARACTERISTIC:

2.1: CONTACT RESISTANCE: 50 mΩ MAX INITIAL

2.2: INSULATION RESISTANCE: 1000 MΩ MIN INITIAL

2.3: DIELECTIC WITHSTANDING VOLTAGE: 250V AC FOR ONE MINUTE

3.0 TOLERANCES UNLESS OTHERWISE SPECIFIED

GENERAL: DIMENSION >10.00 ±0.13

DIMENSION 5.00~10.00 ±0.10

DIMENSION <5.00 ±0.05

△B 4.0 ALL COPLANARITY IS 0.08mm MAX.BEFORE REFLOW

ALL COPLANARITY IS 0.10mm MAX.AFTER REFLOW

ACON Confidential

TOLERANCES UNLESS OTHERWISE SPECIFIED GENERAL X. ±0.38 .X ±0.25 .XX ±0.13 .XXX ±0.05 ANGLES X°. ±3.0° .X° ±2.0° .XX° ±1.0°	DRAWN RAIN	DATE 04/15/10'	ACON ADVANCED— CONNECTEK INC.
	DESIGN RAIN	DATE 04/15/10'	
	CHECKED HARDWARE	DATE 04/24/10'	TITLE P0.4*H1.0mm BOARD TO BOARD CONN.RECEPTACLE WITHOUT HOLD DOWN
SCALE 20:1	APPROVED DICK.LEE	DATE 04/24/10'	
SHEET 2 OF 2			SERIES BBR / SIZE A3
UNIT mm	CUSTOMER DRAWING		DWG NO. C-BBR43-04-01 / REV. B

This document and information contained herein are the property of Advanced Connectek Inc., copies are issued in strict confidence and shall not be reproduced or copied, or used as the basic of manufacture or sale of apparatus without permission

All materials meet the ACON's spec. environment-related substances management technical standard

CMOS CAMERA MODULES

your BEST camera module partner

Applicazioni per fotocamere

Pilota automobilistico

Diretta streaming

Video conferenza

Rilevamento biometrico Eye Tracker

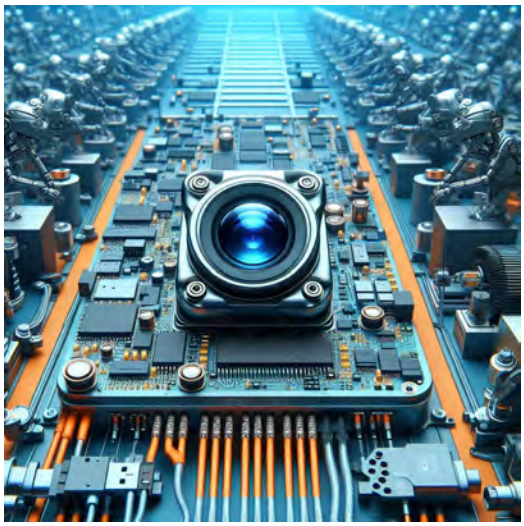

Visione artificiale

Monitor agricolo

Sicurezza della visione notturna

Drone e occhi d'aquila sportivi

Fotocamera interattiva per animali domestici

www.KaiLapTech.com sales@KaiLapTech.com Tel: (852) 6908 1256 Fax: (852) 3017 6778

All rights reserved @ Kai Lap Technologies Group Ltd. Specifications subject to change without notice.

CMOS CAMERA MODULES

your BEST camera module partner

Applicazioni per fotocamere

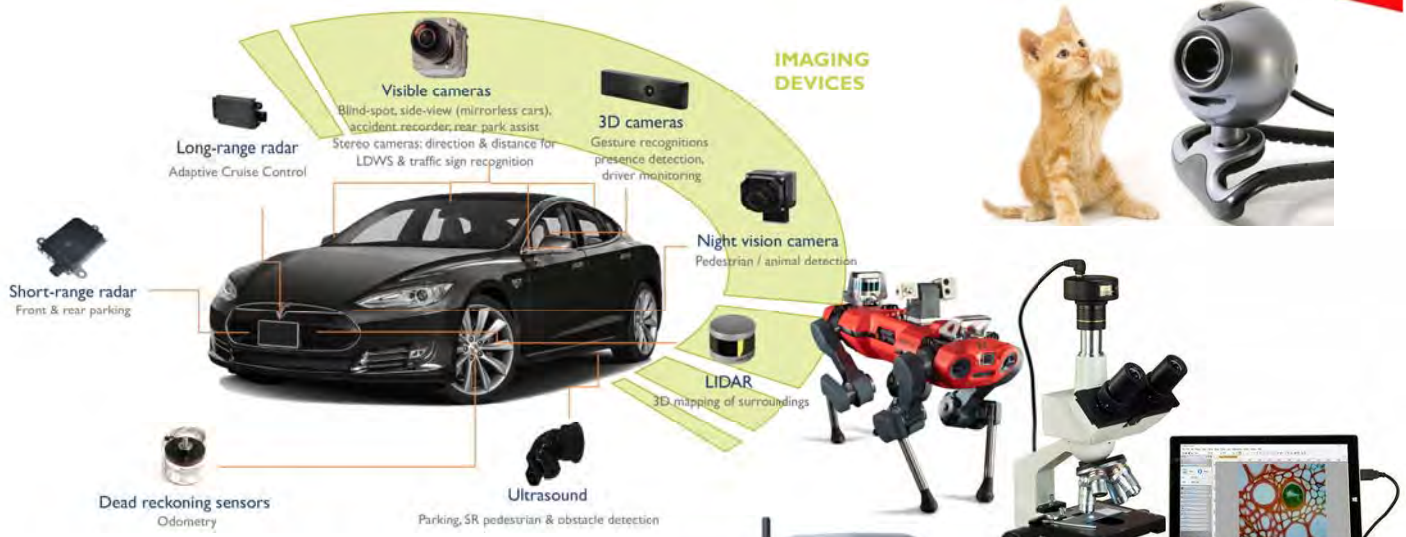

www.KaiLapTech.com sales@KaiLapTech.com Tel: (852) 6908 1256 Fax: (852) 3017 6778

All rights reserved @ Kai Lap Technologies Group Ltd. Specifications subject to change without notice.

Tabella di riferimento per la definizione dei pin del modulo telecamera

OmniVision Sony Himax Samsung On-Semi Aptina Himax GalaxyCore PixArt Sensori di immagine	
Segnale pin	**Descrizione**
DGND GND	terra per il circuito digitale
AGND	terra per il circuito analogico
PCLK DCK	Uscita PCLK DVP
XCLR PWDN XSHUTDOWN STANDBY	spegnimento attivo alto con resistenza pull-down interna
MCLK XVCLK XCLK INCK	orologio di ingresso del sistema
RESET RST	reset attivo basso con resistenza pull-up interna
NC NULL	non connesso
SDA SIO_D SIOD	Dati SCCB
SCL SIO_C SOIC	Orologio di ingresso SCCB
VSYNC XVS FSYNC	Uscita DVP VSYNC
HREF XHS	Uscita DVP HREF
DOVDD	alimentazione per il circuito I/O
AFVDD	power for VCM circuit
AVDD	alimentazione per il circuito VCM
DVDD	potenza per il circuito digitale
STROBE FSTROBE	uscita stroboscopica
FSIN	sincronizzare il segnale VSYNC dall'altro sensore
SID	Ingresso ID ultimo bit SCCB
ILPWM	indicatore di uscita dell'otturatore meccanico
FREX	frame exporuse / mechanical shutter
GPIO	esposizione del telaio/otturatore meccanico
SLASEL	Selezione indirizzo slave I2C
AFEN	abilitare attivo alto sull'IC del driver VCM
Interfaccia MIPI	
MDN0 DN0 MD0N DATA_N DMO1N	Uscita negativa della prima corsia dati MIPI
MDP0 DP0 MD0P DATA_P DMO1P	Uscita positiva della prima corsia dati MIPI
MDN1 DN1 MD1N DATA2_N DMO2N	Uscita negativa MIPI 2a corsia dati
MDP1 DP1 MD1P DATA2_P DMO2P	Uscita positiva MIPI 2a corsia dati
MDN2 DN2 MD2N DATA3_N DMO3N	Uscita negativa MIPI 3a corsia dati
MDP2 DP2 MD2P DATA3_P DMO3P	Uscita positiva MIPI 3a corsia dati
MDN3 DN3 MD3N DATA4_N DMO4N	Uscita negativa MIPI 4a corsia dati
MDP3 DP3 MD3P DATA4_P DMO4P	Uscita positiva MIPI 4a corsia dati
MCN CLKN CLK_N DCKN	Uscita negativa dell'orologio MIPI
MCP CLKP MCP CLK_P DCKN	Uscita positiva dell'orologio MIPI
Interfaccia parallela DVP	
D0 DO0 Y0	Porta di uscita dati DVP 0
D1 DO1 Y1	Porta di uscita dati DVP 1
D2 DO2 Y2	Porta di uscita dati DVP 2
D3 DO3 Y3	Porta di uscita dati DVP 3
D4 DO4 Y4	Porta di uscita dati DVP 4
D5 DO5 Y5	Porta di uscita dati DVP 5
D6 DO6 Y6	Porta di uscita dati DVP 6
D7 DO7 Y7	Porta di uscita dati DVP 7
D8 DO8 Y8	Porta di uscita dati DVP 8
D9 DO9 Y9	Porta di uscita dati DVP 9
D10 DO10 Y10	Porta di uscita dati DVP 10
D11 DO11 Y11	Porta di uscita dati DVP 11

All rights reserved @ Kai Lap Technologies Group Ltd. Specifications subject to change without notice.

Test di affidabilità della fotocamera

Elemento di ispezione dell'affidabilità			Metodo di prova	Criteri di accettazione
Categoria		Articolo		
Ambientale	Magazzinaggio Temperatura	No.Alto 60°C 96 ore	Camera di temperatura	Nessuna situazione anomala
		Bassa -20°C 96 ore	Camera di temperatura	Nessuna situazione anomala
	Operazione Temperatura	Alta 60°C 24 ore	Camera di temperatura	Nessuna situazione anomala
		Bassa -20°C 24 ore	Camera di temperatura	Nessuna situazione anomala
	Umidità	60°C 80% 24 ore	Camera di temperatura	Nessuna situazione anomala
	Shock termico	Alta 60°C 0,5 ore Bassa -20°C 0,5 ore Pedalare in 24 ore	Camera di temperatura	Nessuna situazione anomala
Fisico	Prova di caduta (Caduta libera)	Senza confezione 60 cm	10 volte su pavimento in legno	Elettricamente Funzionale
		Con Confezione 60cm	10 volte su pavimento in legno	Elettricamente Funzionale
	Prova di vibrazione	50 Hz Asse X 2 mm 30 min	Tavola vibrante	Elettricamente Funzionale
		50 Hz Asse Y 2 mm 30 min	Tavola vibrante	Elettricamente Funzionale
		50 Hz Asse Z 2 mm 30 min	Tavola vibrante	Elettricamente Funzionale
	Trazione del cavo Prova di forza	Peso di carico 4 kg 60 secondi Pedalare in 24 ore	Macchina per prove di trazione	Elettricamente Funzionale
Elettrico	Prova ESD	Scarica a contatto 2 KV	Macchina per test ESD	Elettricamente Funzionale
		Scarica d'aria 4 KV	Macchina per test ESD	Elettricamente Funzionale
	Prova di invecchia-mento	Accensione/spegnimento 30 secondi Pedalare in 24 ore	Interruttore di alimentazione	Elettricamente Funzionale
	Connettore USB	Accensione/spegnimento 250 volte	Plug and Unplug	Elettricamente Funzionale

www.KaiLapTech.com sales@KaiLapTech.com Tel: (852) 6908 1256 Fax: (852) 3017 6778

All rights reserved @ Kai Lap Technologies Group Ltd. Specifications subject to change without notice.

CMOS CAMERA MODULES

Standard di ispezione della telecamera

your BEST camera module partner

Elemento di ispezione			Metodo di ispezione	Standard di ispezione
Categoria		Articolo		
Aspetto	FPC / PCB	Colore	L'occhio nudo	Non sono ammesse differenze sostanziali.
		Essere strappato/tritato	L'occhio nudo	L'esposizione alle crepe del rame non è consentita.
		Marcatura	L'occhio nudo	Chiaro, riconoscibile (entro 30 cm di distanza)
	Titolare	Graffi	L'occhio nudo	L'esposizione a crepe interne non è consentita
		Spacco	L'occhio nudo	Rispetta lo standard di altezza
		Vite	L'occhio nudo	Assicurarsi che siano presenti le viti (se presenti)
		Danno	L'occhio nudo	L'esposizione a crepe interne non è consentita
	Lente	Graffio	L'occhio nudo	Nessun effetto sullo standard di risoluzione
		Contaminazione	L'occhio nudo	Nessun effetto sullo standard di risoluzione
		Pellicola d'olio	L'occhio nudo	Nessun effetto sullo standard di risoluzione
		Nastro di copertura	L'occhio nudo	Nessun problema sull'aspetto.
Funzione	Immagine	Nessuna comunicazione	Scheda di prova	Non autorizzato
		Pixel luminoso	Lavagna	Non consentito nel Centro immagini
		Pixel scuro	Lavagna bianca	Non consentito nel Centro immagini
		Offuscato	L'occhio nudo	Non autorizzato
		Nessuna immagine	L'occhio nudo	Non autorizzato
		Linea verticale	L'occhio nudo	Non autorizzato
		Linea orizzontale	L'occhio nudo	Non autorizzato
		Perdita di luce	L'occhio nudo	Non autorizzato
		Immagine lampeggiante	L'occhio nudo	Non autorizzato
		Ammaccare	Inspection Jig	Non autorizzato
		Risoluzione	Grafico	Segue lo standard della tabella di ispezione in uscita
		Colore	L'occhio nudo	Nessun problema
		Rumore	L'occhio nudo	Non autorizzato
		Angolo buio	L'occhio nudo	Meno di 100px per 100px
		Risoluzione del colore	L'occhio nudo	Nessun problema
Dimensione		Altezza	L'occhio nudo	Segue la scheda tecnica di approvazione
		Larghezza	L'occhio nudo	Segue la scheda tecnica di approvazione
		Larghezza	L'occhio nudo	Segue la scheda tecnica di approvazione
		Complessivamente	L'occhio nudo	Segue la scheda tecnica di approvazione

www.KaiLapTech.com sales@KaiLapTech.com Tel: (852) 6908 1256 Fax: (852) 3017 6778

All rights reserved @ Kai Lap Technologies Group Ltd. Specifications subject to change without notice.

Soluzioni pacchetto KLT

Modulo telecamera KLT

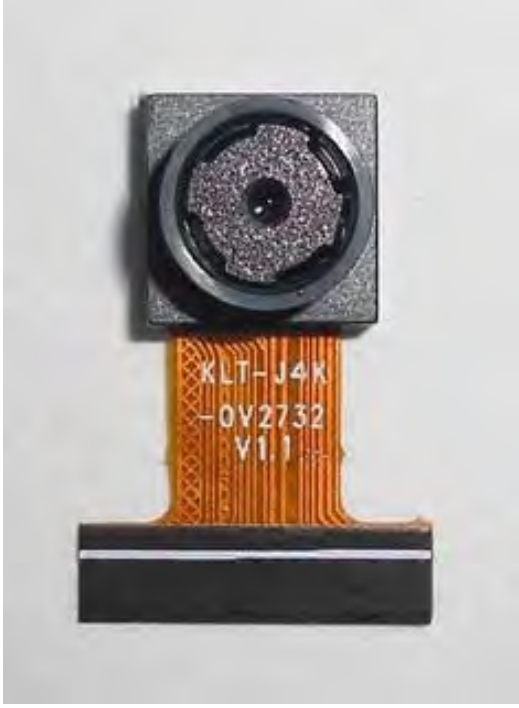

Completo di pellicola protettiva per lente

Vassoio con griglia e spazio

Posiziona le fotocamere sul vassoio

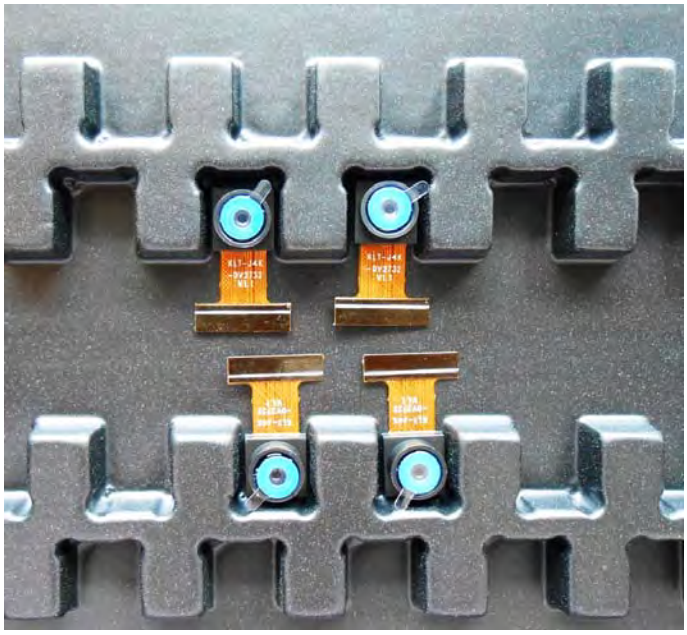

www.KaiLapTech.com sales@KaiLapTech.com Tel: (852) 6908 1256 Fax: (852) 3017 6778

All rights reserved @ Kai Lap Technologies Group Ltd. Specifications subject to change without notice.

Soluzione del pacchetto moduli fotocamera

Vassoio pieno di fotocamere

Vassoio di copertura con coperchio

Mettere il vassoio nella borsa antistatica

Aspirare il sacchetto antistatico

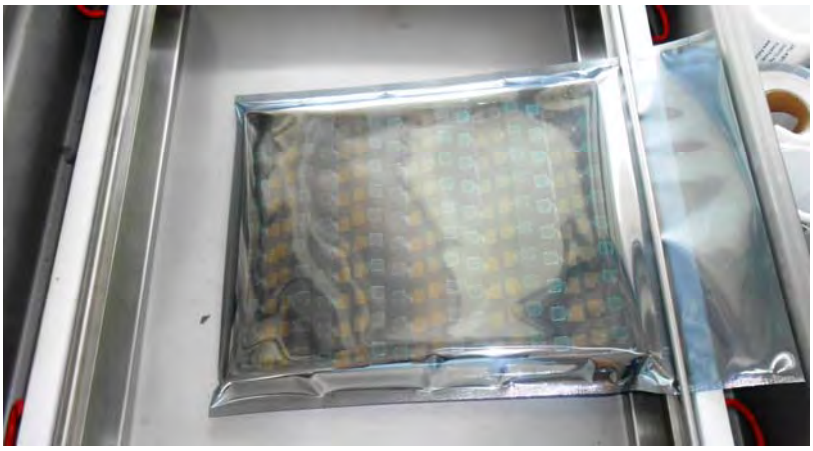

www.KaiLapTech.com sales@KaiLapTech.com Tel: (852) 6908 1256 Fax: (852) 3017 6778

All rights reserved @ Kai Lap Technologies Group Ltd. Specifications subject to change without notice.

Soluzione del pacchetto moduli fotocamera

Busta sottovuoto sigillata con etichette
1. Modello e descrizione 2. Quantità 3. Data di spedizione 4. Attenzione

www.KaiLapTech.com sales@KaiLapTech.com Tel: (852) 6908 1256 Fax: (852) 3017 6778

All rights reserved @ Kai Lap Technologies Group Ltd. Specifications subject to change without notice.

Soluzione per pacchetti di ordini di grandi dimensioni

Posizionare i fogli di schiuma tra i vassoi

I fogli di schiuma sono leggermente più grandi dei vassoi

Posizionare i fogli e i vassoi in schiuma nella scatola

I fogli di schiuma sono una scatola perfetta-mente aderente

www.KaiLapTech.com sales@KaiLapTech.com Tel: (852) 6908 1256 Fax: (852) 3017 6778

All rights reserved @ Kai Lap Technologies Group Ltd. Specifications subject to change without notice.

Soluzione di pacchetti per piccoli ordini

Posizionare i fogli e i vassoi in schiuma nella scatola piccola

I fogli di schiuma si adattano perfettamente alla scatola piccola

Confezione in piccola scatola per la spedizione

Posiziona le scatole piccole nella scatola più grande

www.KaiLapTech.com sales@KaiLapTech.com Tel: (852) 6908 1256 Fax: (852) 3017 6778

All rights reserved @ Kai Lap Technologies Group Ltd. Specifications subject to change without notice.

Soluzione del pacchetto Carbon Box

Sigillare la scatola del carbonio

Scatola etichettata del pacchetto finale

Scatola di carbonio pronta per la spedizione
1. Indirizzo di consegna e numero di telefono 2. Numero di casella e data di spedizione 3. Attenzione alla fragilità

All rights reserved @ Kai Lap Technologies Group Ltd. Specifications subject to change without notice.

Soluzione del pacchetto di ordini di esempio

Posizionare il campione in una piccola busta antistatica

Posiziona i connettori nella piccola busta anti-statica

Etichette campione sulla borsa piccola
1. Modulo telecamera o modello connettore 2. Data e quantità di spedizione
3. Attenzione

All rights reserved @ Kai Lap Technologies Group Ltd. Specifications subject to change without notice.

Soluzione di connettori di grandi dimensioni

Connettori in una ruota

Etichetta connettori nella ruota

La ruota si adatta perfettamente alla scatola

Scatola connettori pronta per la spedizione

www.KaiLapTech.com sales@KaiLapTech.com Tel: (852) 6908 1256 Fax: (852) 3017 6778

All rights reserved @ Kai Lap Technologies Group Ltd. Specifications subject to change without notice.

Azienda Kai Lap Technologies (KLT)

Kai Lap Technologies Group Limited. (KLT) è stata fondata nel 2009, un produttore guidato dalla tecnologia di nuova generazione specializzato nella ricerca, progettazione e produzione di prodotti audio e video. KLT occupa uno stabilimento automatizzato di 20.000 piedi quadrati con 100 dipendenti e un rendimento annuo di 30.000.000 di telecamere.

KLT fornisce OEM, progettazione ODM, produzione a contratto e costruisce prodotti per fotocamere. Puoi fornirci i requisiti, anche con una bozza manuale, le nostre vendite e ingegneria collaboreranno per soddisfare le tue esigenze. Ci consideriamo il vostro partner a lungo termine nello sviluppo di soluzioni pratiche e innovative.

Il nostro team copre tutto, dallo sviluppo del concetto iniziale al prodotto prodotto in serie. KLT è specializzata nella progettazione personalizzata di fotocamere, materie prime, ingegneria elettronica, sviluppo firmware/software, test di prodotto e progettazione di imballaggi. I nostri esperti sistemi di fornitura strategica offrono una capacità produttiva solida e affidabile per ordini di varie dimensioni.

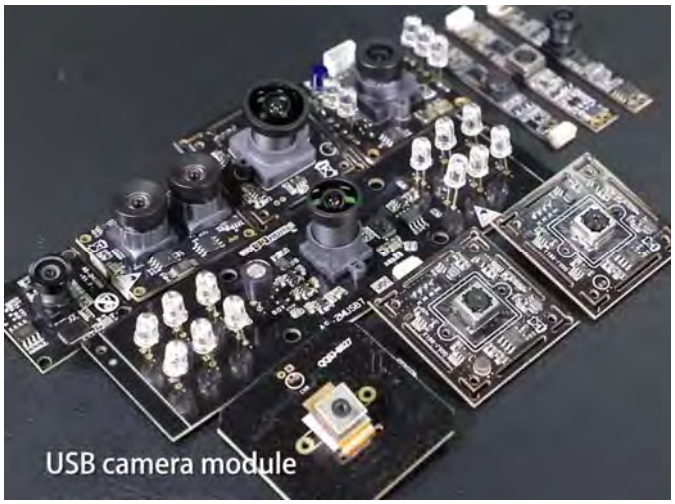

Garanzia limitata

KLT fornisce la seguente garanzia limitata se hai acquistato il/i Prodotto/i direttamente dalla società KLT o dal sito web di KLT, www.KaiLapTech.com. I prodotti acquistati da altri venditori o fonti non sono coperti dalla presente Garanzia limitata. KLT garantisce che i Prodotti saranno esenti da difetti nei materiali e nella lavorazione in condizioni di utilizzo normale per un periodo di un (1) anno dalla data di ricezione del prodotto ("Periodo di garanzia").

Per tutti i Prodotti che contengono o sviluppano difetti materiali o di lavorazione durante il Periodo di garanzia, KLT, a sua esclusiva discrezione: (i) riparerà il/i Prodotto/i; (ii) sostituire il(i) Prodotto(i) con uno(i) nuovo(i) o ricondizionato (Prodotto(i) sostitutivo(i) di modello identico o equivalente dal punto di vista funzionale); o (iii) fornirti un rimborso del prezzo pagato per il/i Prodotto/i.

La presente Garanzia Limitata di KLT è limitata esclusivamente alla riparazione e/o sostituzione nei termini sopra indicati. KLT non è affidabile né responsabile per eventuali eventi successivi.

www.KaiLapTech.com sales@KaiLapTech.com Tel: (852) 6908 1256 Fax: (852) 3017 6778

All rights reserved @ Kai Lap Technologies Group Ltd. Specifications subject to change without notice.

CMOS CAMERA MODULES

your BEST camera module partner

Forza KLT

Fabbrica potente

Servizio professionale

Consegna promessa

www.KaiLapTech.com sales@KaiLapTech.com Tel: (852) 6908 1256 Fax: (852) 3017 6778

All rights reserved @ Kai Lap Technologies Group Ltd. Specifications subject to change without notice.